راهنما قدرت

راهنما قدرت پلاستیکی سیم بکسل
(Wire Rope Plastic Towing Trolley)

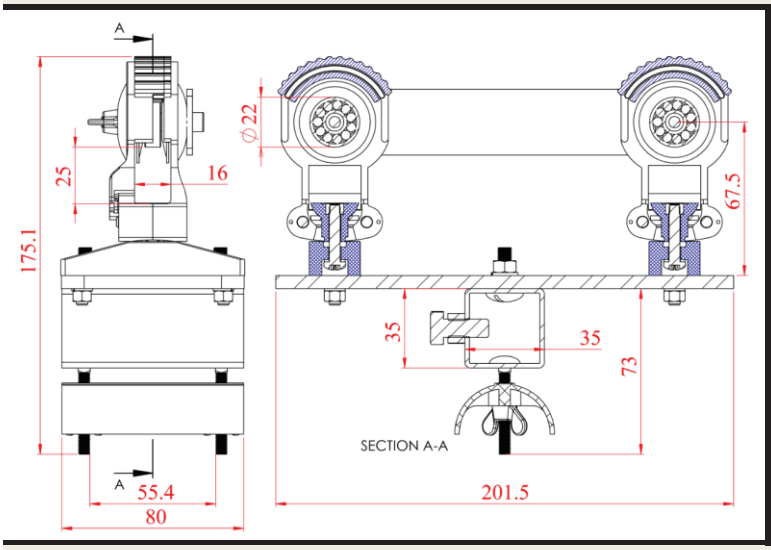

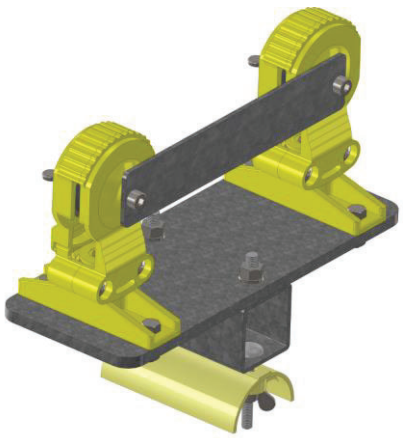

راهنما قدرت فلزی سیم بکسل
(Wire Rope Steel Towing Trolley)

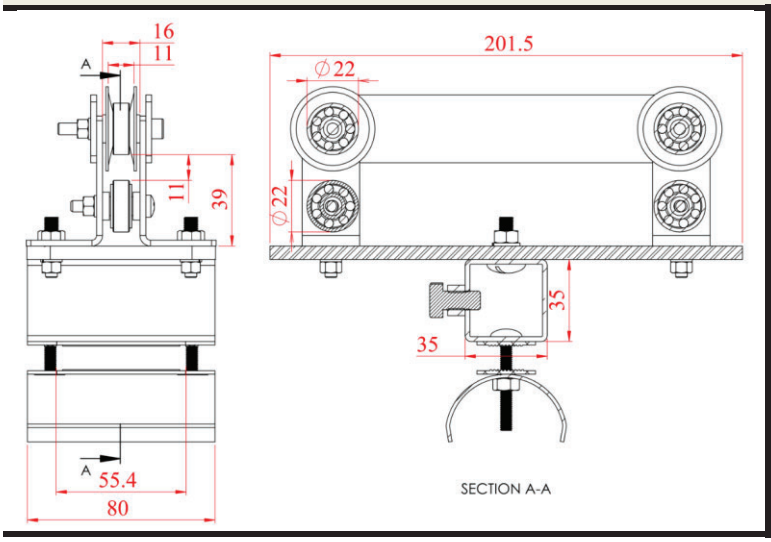

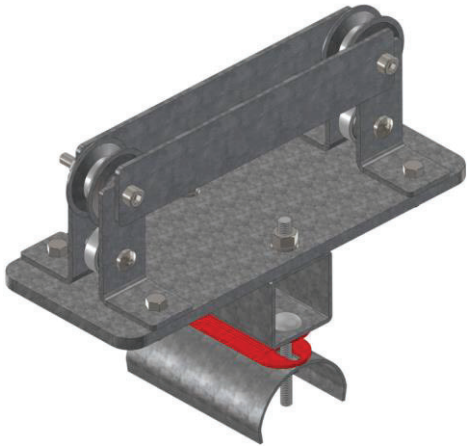

نام محصول	کد سفارش	وزن (g)	تحمل بار مجاز (Kg)
راهنما قدرت فلزی سیم بکسل	31059		20
راهنما قدرت پلاستیکی سیم بکسل	31060		20